ՑԱՆԿԱՊԱՏԻ «Ա-Բ» ՀԱՏՎԱԾ

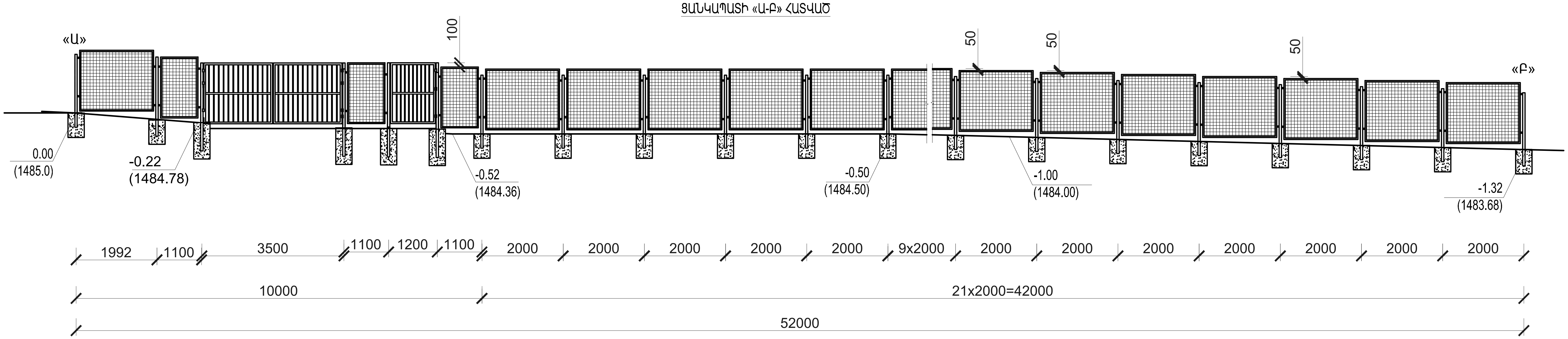

ՑԱՆԿԱՊԱՏԻ «Բ-Գ» ՀԱՏՎԱԾ

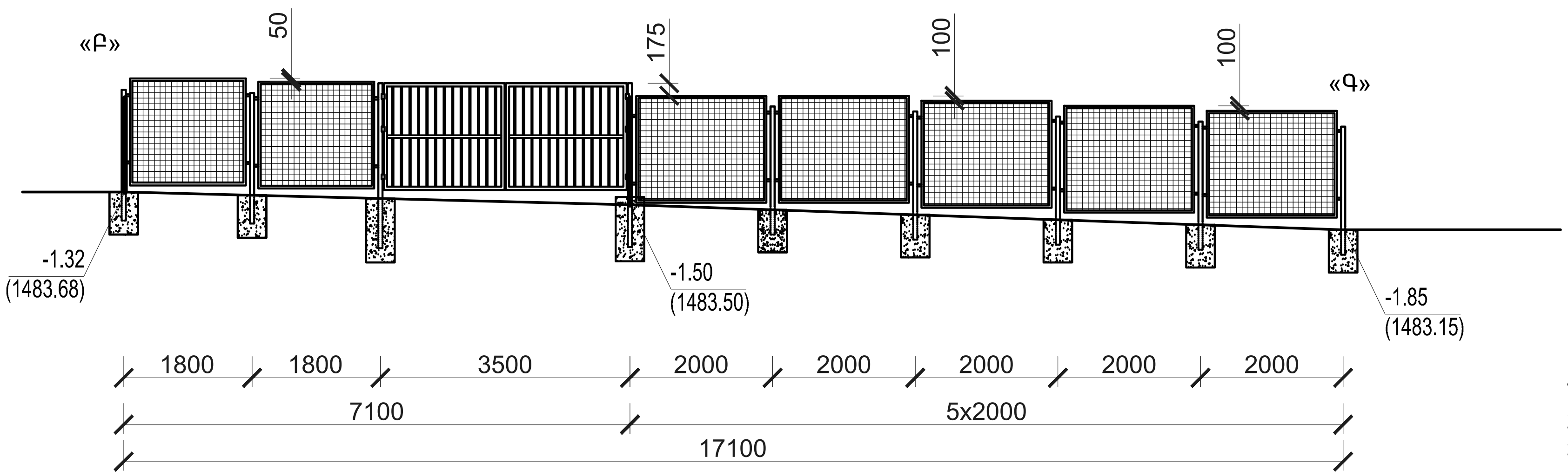

1. ՀԻՄՔԵՐԻ ՓՈՐՈՒՄ - 6.0 մ³
2. ՀՈՂԻ ՓՌՈՒՄ ՏԱՐԱԾՔՈՒՄ - 6.0 մ³
3. ԴՌՆԱԿ-ԴԱՐՊԱՍԸ ԵՎ ՑԱՆԿԱՊԱՏՆ ԻՐԱԿԱՆԱՑՆԵԼՈՒՑ ՀԵՏՈ, ԱՅՆ ՄԱՔՐԵԼ ԺԱՆԳԻՑ ԵՎ ՆԵՐԿԵԼ ՋՐԱԿԱՅՈՒՆ ՆԵՐԿՈՎ 2 ԱՆԳԱՄ - 2.52տն

ՑԱՆԿԱՊԱՏԻ «Ջ-Է» ՀԱՏՎԱԾ

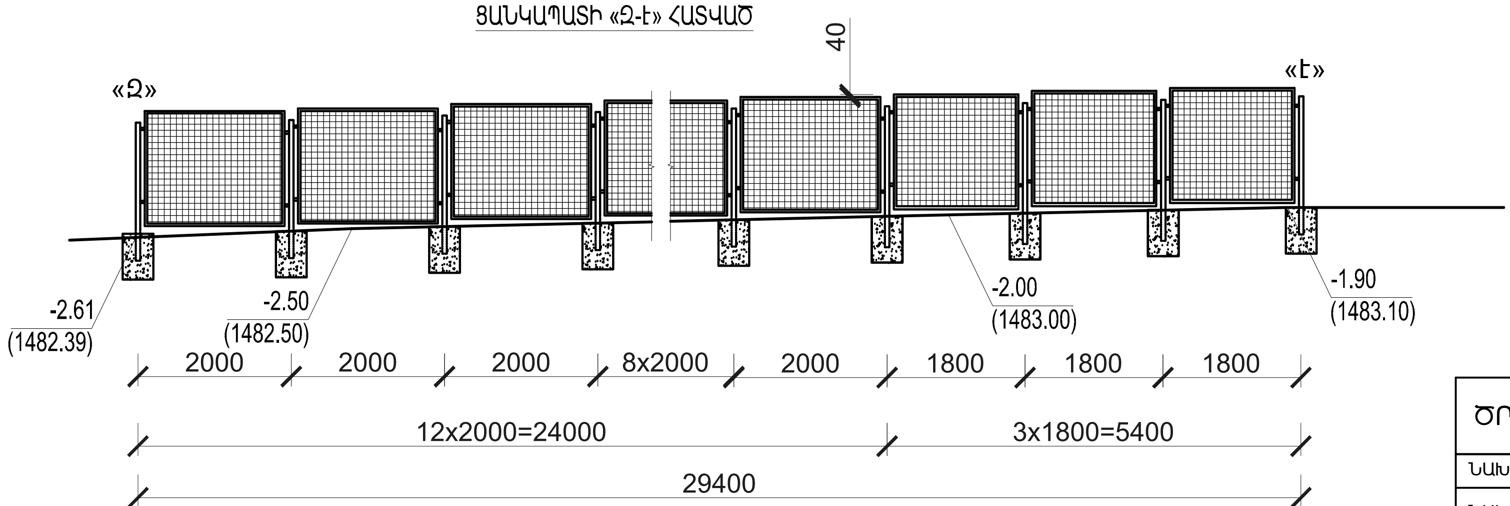

ԾԱՆՈԹՈՒԹՅՈՒՆ

1. ՑԱՆԿԱՊԱՏԻ ՀԱՏՎԱԾՆԵՐԸ ՏԵ՛Ս ԳՀ-4
2. ՑԱՆԿԱՊԱՏԻ ՀԱՏՎԱԾԻ ՏԱՐՐԵՐԸ ԵՎ ՄԱՍՆԱԳՐԵՐԸ, ԱՇԽԱՏԱՆՔԱՅԻՆ ԾԱՎԱԼՆԵՐԸ ՏԵ՛Ս ՃՇ-32

ԾՐԱԳՐԻ ԱՌԱՋԱԴՐԱՆՔ՝ TTV-05			ՆԱՎՈՒՐ ԳՅՈՒՂԻ ՄԱՆԿԱՊԱՐՏԵԶԻ ԿԱՌՈՒՑՈՒՄ			
ՆԱԽԱԳԾ.	Տ. ԱՂԱՍԱՐՅԱՆ		ՃԱՐՏԱՐԱՊԵՏԱԿԱՆ ԼՈՒԾՈՒՄՆԵՐ	ՓՈՒԼ	ԹԵՐԹ	ԹԵՐԹԵՐ
ՆԱԽԱԳԾ.	Թ. ՀԱԱՅԱԿՅԱՆ			ԱՆ	ՃԼ-30	33
ՆԳՃ	Հ. ԴՈՒԿԱՍՅԱՆ		ՑԱՆԿԱՊԱՏԻ ՀԱՏՎԱԾՆԵՐ «Ա-Բ», «Բ-Գ», «Գ-Դ», Մ1:100			
ՊԱՇՏՈՆ	ԱԶԳԱՆՈՒՆ	ՍՏՈՐԱԳՐ.				